Hydrokit

SÉCURITÉ

Kits et solutions



Vos chantiers en toute sécurité

Chez Hydrokit, la sécurité sur les lieux de travail est notre priorité absolue. Conscients des risques inhérens aux environnements de chantier et aux activités industrielles, nous développons des solutions innovantes et fiables pour protéger vos équipes et vous équipements. Grâce à notre expertise et notre engagement, nous vous accompagnons pour renforcer la sécurité de vos opérations au quotidien. Découvrez dans cette plaquette l'ensemble de nos solutions dédiées à la prévention des risques et à la protection des personnes et des machines.

SOMMAIRE

- Joystick Detect ____ P.4

CAMÉRAS

- Caméra avec détection de piétons ____ P.4
- Système de vision 360° avec caméra détection de piétons ____ P.5
- Caméra magnétique autonome ____ P.5
- Caméra magnétique autonome avec détection de piéton ____ P.5
- Kit caméra retroviseur ____ P.6
- Caméra d'attention ____ P.6

RADARS

- Radars et caméra de recul ____ P.7
- Kit radar détection d'obstacle ____ P.7

CONDUCTEUR

- Kit alarme ceinture ____ P.8
- Ethylotest ____ P.8

SOLUTIONS COMPLÉMENTAIRES

- Feu de Gabarit ____ P.9
- Clapets de sécurité ____ P.9
- Limitation de mouvement ____ P.10
- Ridelle de sécurité ____ P.10

SÉCURITÉ



Limitation
de mouvement
P.10

Feu de gabarit
P.9

Alarme ceinture
P.8

Caméra retroviseur
P.6

Radar de recul
P.7

Caméra détection de pieton
P.4

Clapet de sécurité
P.9

Caméra autonome
P.5

Caméra d'attention
P.6

Ethylotest
P.8

Joystick
P.4

Découvrez nos solutions de sécurité innovantes, conçues spécifiquement pour répondre aux exigences des travaux publics. Du contrôle d'accès à la gestion des risques, chaque aspect de votre chantier est couvert. Avec notre approche globale et nos technologies avancées, nous vous aidons à créer un environnement de travail sûr et conforme, tout en améliorant l'efficacité de vos opérations.

Le Joystick Detect



Le joystick est équipé d'un capteur de sécurité qui détecte la présence de la main du conducteur. Ce système oblige l'opérateur à garder sa main sur le joystick pour autoriser les mouvements : tourelle/balancier, fleche/godet de la machine.

Si la main n'est plus détectée, le capteur interrompt automatiquement l'action, garantissant ainsi un contrôle sécurisé et évitant tout mouvement involontaire de la machine.

Joystick Detect peut s'adapter sur le joystick d'origine de la machine et permet de choisir les fonctions hydrauliques ou électriques que l'on veut bloquer ou passer en mode dégradé en cas de mauvaise manipulation ou retrait de la main.



Les avantages du Joystick Detect

- L'adaptibilité du système sur le joystick d'origine.
- La détection de prise en main par un conducteur, et donc détection aussi dans le cas de lâché par le conducteur.
- La possibilité de choisir la/les fonction(s) à sécuriser.
- Le système est compatible avec les matériels neuf comme sur les matériels plus anciens.

Caméra avec détection de piétons

Un kit caméra de détection de piéton, anti-colision dans l'encombrement d'une caméra de recul.

Fonctionnement :
Le système basé sur l'Intelligence Artificielle permet de détecter des piétons dans une «zone à risque» configurable.
Lors de la détection d'un piéton, une alarme interne se déclenche.
Plus le piéton se rapproche de la caméra, plus l'alarme interne accélère.

La surveillance peut être réalisée dès la mise sous tension du système ou sur une information externe (activation marche arrière...)



Système de vision 360° avec caméra détection de piétons



Ce système, compatible avec toutes les machines en déplacement, utilise l'Intelligence Artificielle associée à une caméra pour détecter et une caméra intelligente pour détecter les piétons équipés de gilets haute visibilité ou de bandes réfléchissantes et identifier les zones à risque.

Il émet un avertissement sonore en cabine, ajusté selon la distance entre l'engin et le piéton, pour prévenir les collisions.

Le système propose trois zones de détection ajustables et peut également avertir les piétons de la proximité d'une machine en mouvement. Installé à l'arrière de l'engin, il peut être étendu sur les côtés, jusqu'à trois unités.

Caméra magnétique autonome

Découvrez la Caméra Magnétique Autonome, la solution de surveillance sans fil révolutionnaire.Grâce à sa fixation magnétique et à sa communication WiFi jusqu'à 100 mètres, aucun câblage est nécessaire. Transférez rapidement l'écran et la caméra d'une machine à l'autre en toute simplicité.

Polyvalente, elle se place partout grâce à son embase magnétique puissante. Le kit comprend un écran 7" HD avec couleur et son à positionner en cabine. Disponible en version vision simple ou détection de piétons, la Caméra Magnétique Autonome est idéale pour une multitude de machines, telles que flèches de télescopiques, bras de pelles, grues, toupie à béton, et bien plus encore.



Caméra magnétique autonome avec détection de piéton

Notre caméra autonome avec détection de piéton utilise l'intelligence artificielle pour détecter les piétons en gilets haute visibilité et identifier les zones à risque. Un avertissement sonore en cabine, ajusté selon la distance, prévient des collisions, tandis que des alertes peuvent également être émises pour les piétons proches d'une machine en mouvement.

Grâce à sa fixation magnétique et à sa connexion WiFi jusqu'à 100 mètres, elle s'installe facilement et sans câblage sur toutes les machines. Le système comprend un écran HD de 7" et s'adapte parfaitement aux télescopiques, pelles, grues, et autres équipements.

Kit caméra rétroviseur

Ce dispositif est conçu pour être installé sur tous les véhicules en mouvement. Les caméras de rétroviseur sont conçues pour accroître la visibilité du conducteur en réduisant les angles morts sur les côtés de la machine, de jour comme de nuit.

Il est important de noter que cette solution n'a pas pour vocation de remplacer les rétroviseurs d'origine de la machine.



Caméra d'attention

Cette caméra HD intégrant de l'Intelligence Artificielle permet de détecter des cas de somnolence ou de distraction du conducteur. Cette caméra autonome est à placer à l'intérieur du véhicule, face au conducteur.

La caméra est capable de détecter certains comportements tels que :

- La fatigue
- Le bâillement
- L'utilisation du téléphone
- La distraction
- Le port de la ceinture de sécurité (partie haute)



Fonctionnement :
Lors de la détection d'une somnolence ou d'une distraction, ou d'un dépassement de vitesse, la caméra active son haut parleur afin de prévenir le conducteur, elle peut également alimenter une sortie externe sur 2 fils (marron : signal - noir : gnd) pour ajouter un voyant par exemple.
Lors de cette activation, la caméra peut également déclencher l'enregistrement de la vidéo (sur carte micro-SD non fournie)

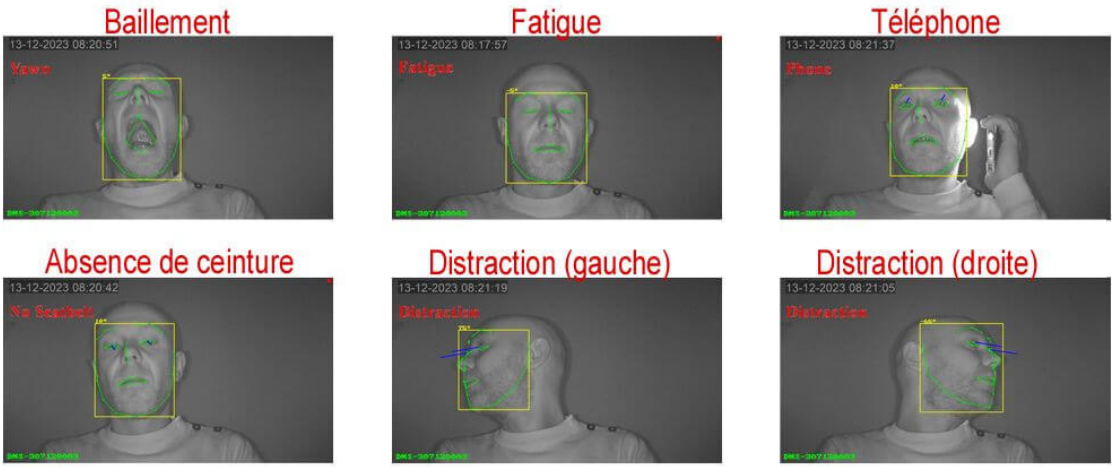

Radars et caméra de recul

Le système détecte les obstacles avec la technologie radar. Grâce à la technologie radar, le système a une longue portée de détection jusqu'à 20 ou 40 mètres. Le radar détecte très précisément les obstacles statiques et mobiles dans une zone de détection et avertira l'opérateur par un avertissement sonore en cabine.

Les zones de détection peuvent être entièrement adaptées. Possibilité de montage avec un radar ou deux suivant la configuration de la machine.



Kit radar détection d'obstacle



Notre système de détection d'obstacles assure une manœuvre en toute sécurité, réduisant les risques de collisions. Il avertit efficacement le chauffeur des dangers présents uniquement dans la zone critique. Conçu pour résister aux conditions climatiques extrêmes sans nécessité de nettoyage, il est idéal pour toutes les machines de chantier, agricoles ou routières, notamment celles de grande taille ou à visibilité réduite à l'arrière.

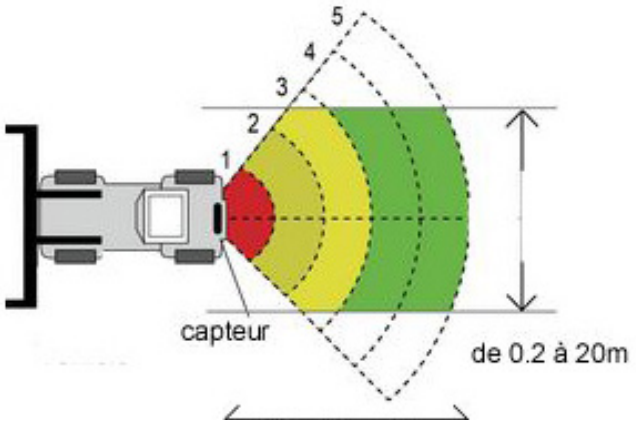

Kit alarme ceinture

Ce kit électrique est prévu pour informer l'utilisateur que la ceinture n'est pas attachée.



Si la ceinture n'est pas attachée :
- Le buzzer intégré au boîtier sonne en permanence.
- La sortie "Flash vert" est inactive

Lorsque la ceinture est attachée :
- Le buzzer intégré au boîtier arrête de sonner.
- La sortie "Flash vert" est active

De plus, une sortie du kit est pilotée de manière à autoriser ou non les mouvements de la machine. Ce blocage de mouvement n'est actif qu'au démarrage. Dès que l'opérateur a bouclé sa ceinture une première fois, la sortie est active en permanence et les mouvements de la machine sont donc toujours autorisés, quel que soit l'état de la ceinture.



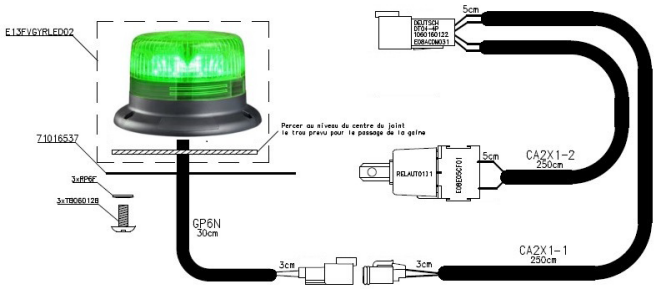



Ethylotest

Dispositif éthylotest pour système anti-démarrage (également connu sous le nom d'EAD).
Ce dispositif combine un éthylotest avec un système anti-démarrage qui autorise ou interdit le démarrage du moteur en fonction du taux d'alcool détecté.



Usage engin routier : Prévoir Programmation/ Calibrage par centre agréé.

Feu de Gabarit

Le feu de gabarit assure la sécurité et la visibilité des engins sur chantier. Équipé d'un éclairage LED rouge en arc de cercle, il sécurise les déplacements des piétons.

Fonctionnant de 10 à 80 Vdc et certifié IP67, il projette une ligne à 2,5-3m de hauteur.

Disponible en rouge ou bleu, il permet d'ajuster l'amplitude du faisceau jusqu'à 5m. Le kit inclut un faisceau complet pour une installation facile.





Clapets de sécurité

• Kits étudiés par notre bureau d'études : tubes cintrés, supports et capots (suivant nécessité pour la protection des composants et pour une bonne tenue des raccords)

• Gain de temps au montage : rien à fabriquer.

• Nomenclature avec liste des pièces détachées.

• Assurance de l'homologation de nos kits par votre organisme habituel de contrôle.

• Les kits clapets sont disponibles aussi pour les grosses chargeuses, jusqu'à 1000 l/min.

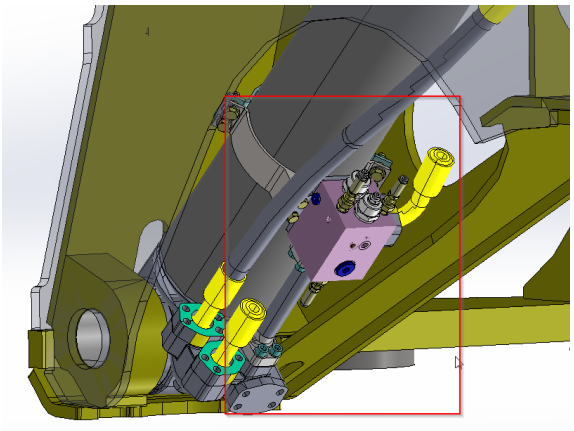

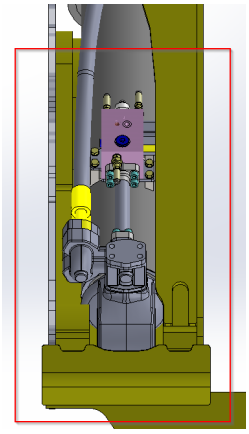

Limitation de mouvement

Le kit de limitation de mouvement est conçu pour garantir la maîtrise des mouvements de vos engins en toute circonstance.

Il permet de travailler dans les bâtiments, sous les lignes électriques et également la protection de la cabine.

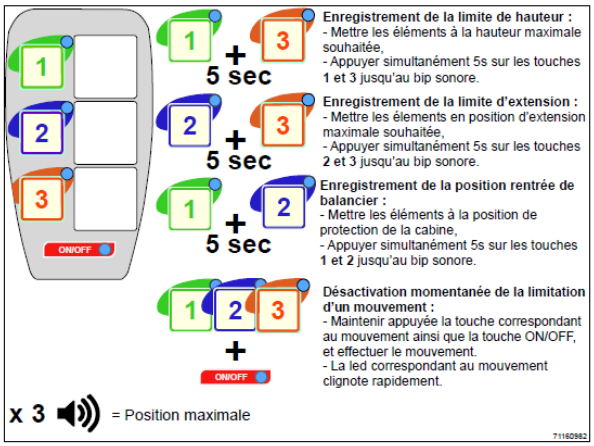

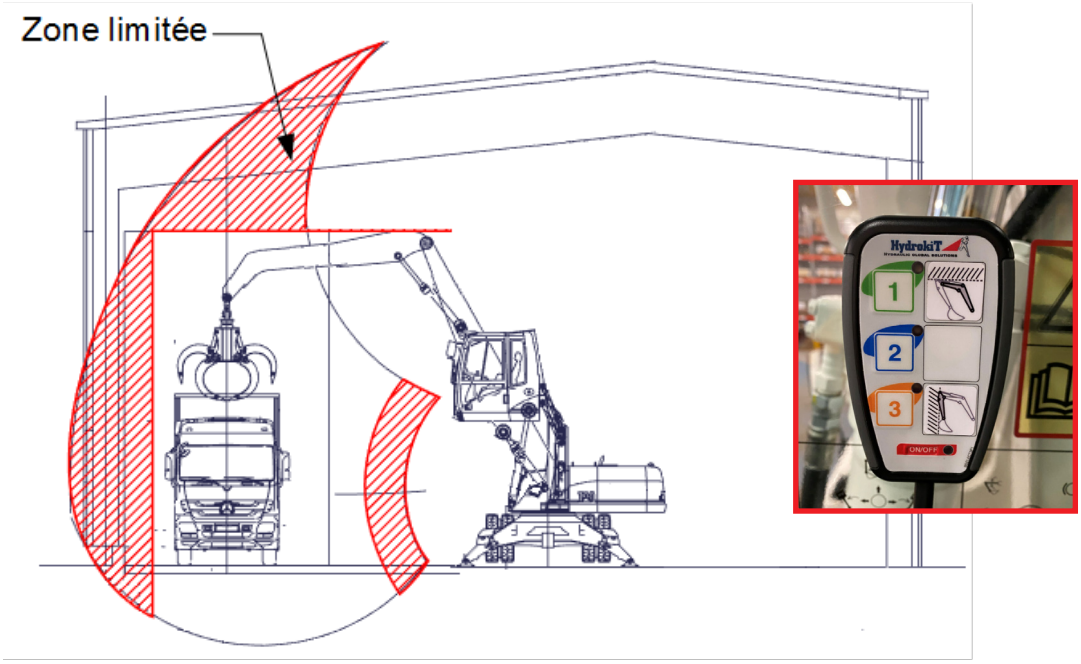



Ridelle de sécurité

Conçu pour répondre au décret «JORF N°0172» et aux nouvelles exigences de sécurité (norme NF R17-109), ce kit garantit la mise en conformité de vos camions bennes, qu'ils soient neufs ou d'occasion.

- **Législatif** : Respecte les obligations réglementaires pour une mise en conformité assurée.
- **Rapide** : Installation en 3 à 6 heures selon la version.
- **Adaptable** : Compatible avec la plupart des camions 6x4 et 8x4
- **Visible** : Boîtier sérigraphié personnalisable.

VOTRE PARTENAIRE SÉCURITÉ

EN LIGNE, PAR TÉLÉPHONE OU EN POINTS SERVICES

NOUS RÉPONDONS À VOS BESOINS

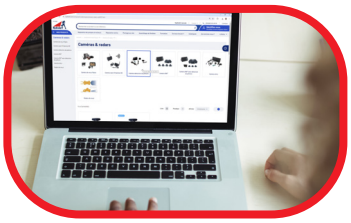

SUR INTERNET

Retrouvez nos produits de sécurité sur internet

www.hydrokit.com



EN AGENCE

Un réseau de comptoirs de proximité



PAR TÉLÉPHONE

40 experts techniques dédiés à votre projet

02 51 34 10 10

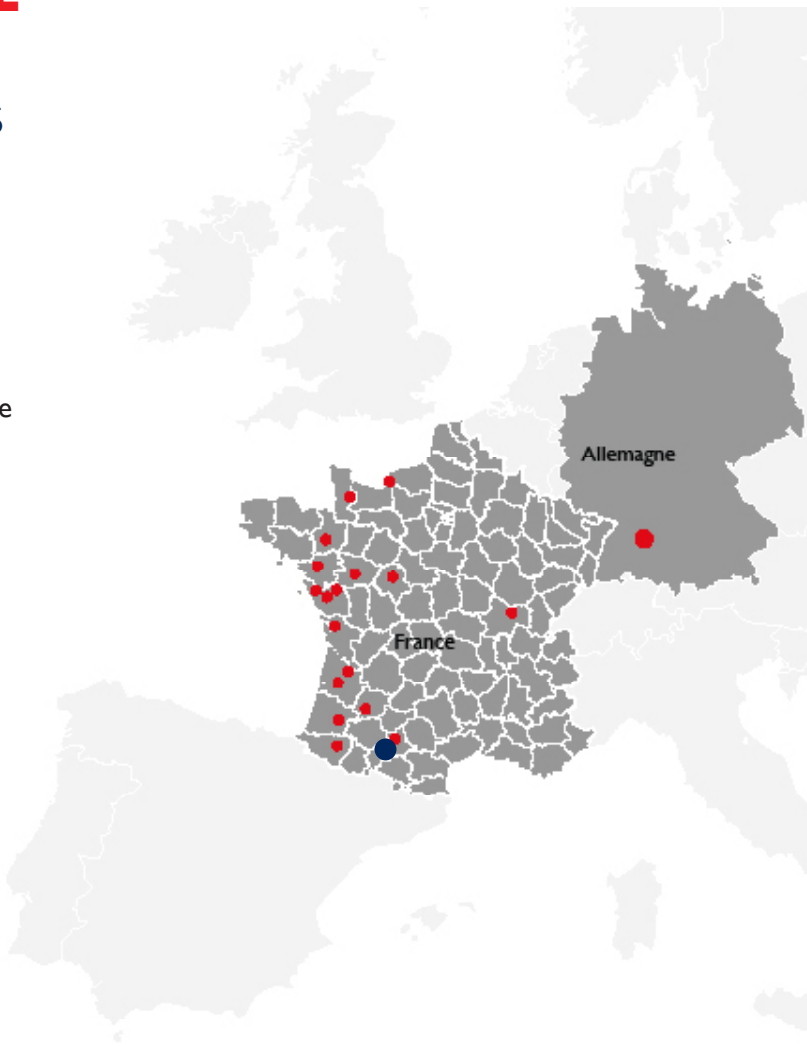



VENSYS GROUP

Hydrokit est une entité de Vensys Group, découvrez l'ensemble de nos sociétés, de nos savoirs faire et solutions sur notre site : **www.vensys.com**.

19 rue du Bocage - La Ribotière
85170 Le Poiré-sur-Vie - FRANCE
Tél : +33 (0)2 51 34 10 10
info.fr@hydrokit.com - www.hydrokit.com

NE PAS JETER SUR LA VOIE PUBLIQUE
PHOTOS ET ILLUSTRATIONS NON CONTRACTUELLES. TOUS DROITS RÉSERVÉS.
© CONCEPTION HYDROKIT MARKETING 08/25
CRÉDITS PHOTOS : VENSYS GROUP